RZUT

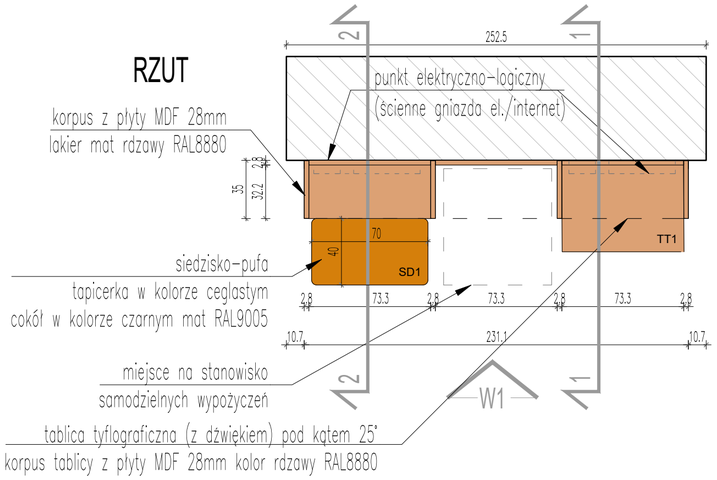

Skrzynka na zwracane książki, skala 1:10 :

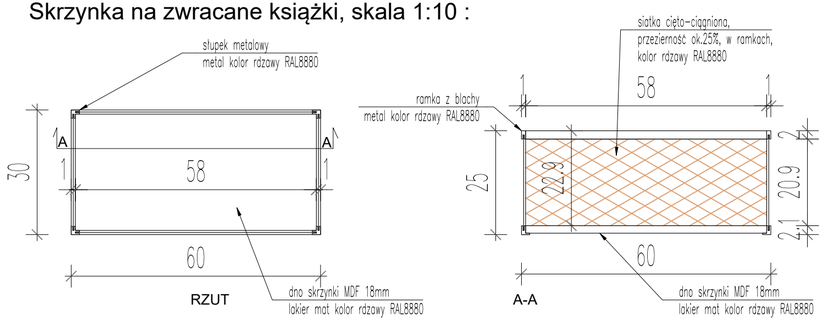

UWAGI OGÓLNE:
1. Rysunki rozpatrywać łącznie z opisem – tabelami zestawień elementów
2. Przed zamówieniem, przystąpieniem do produkcji, należy bezwzględnie sprawdzić wymiary w naturze.
3. Wymiary elementów dostosować do stanu wykończonego ścian i stropów
4. Ewentualne zmiany sposobu mocowania elementów wymagają akceptacji Zamawiającego.
5. Rysunki warsztatowe oraz wszelkie zmiany należy przedstawić do akceptacji Zamawiającego.
6. Wszystkie elementy wewnętrzne powinny spełniać warunki ochrony ppoż, posiadać odpowiednie atesty i dopuszczenia.
7. Wszystkie elementy – nierozprzestrzeniające ognia (NRO). Zabronione jest stosowanie materiałów i wyrobów łatwozapalnych, których produkty rozkładu termincznego sa bardzo toksyczne lub intensywnie dymiące.

UWAGA:
treść planu tyflograficznego
oraz
treść i grafika na frontach
do uzgodnienia z Zamawiającym
na etapie realizacji

WIDOK 1

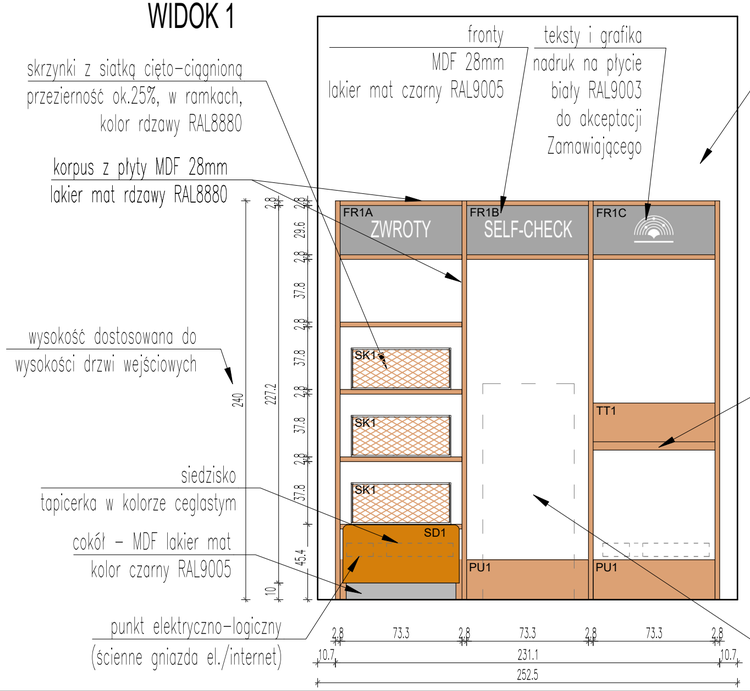

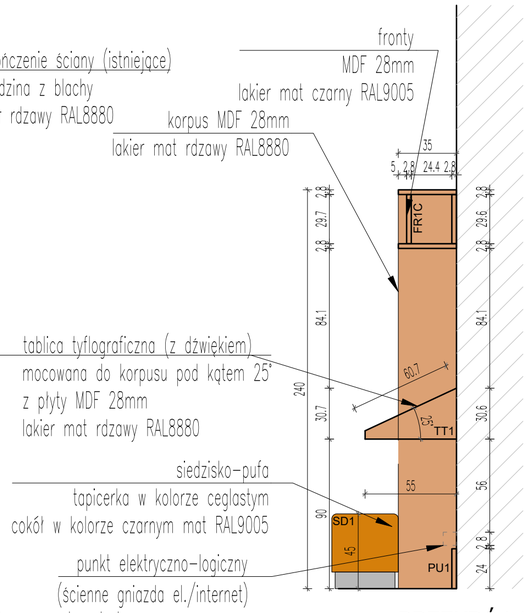

PRZEKRÓJ 1-1

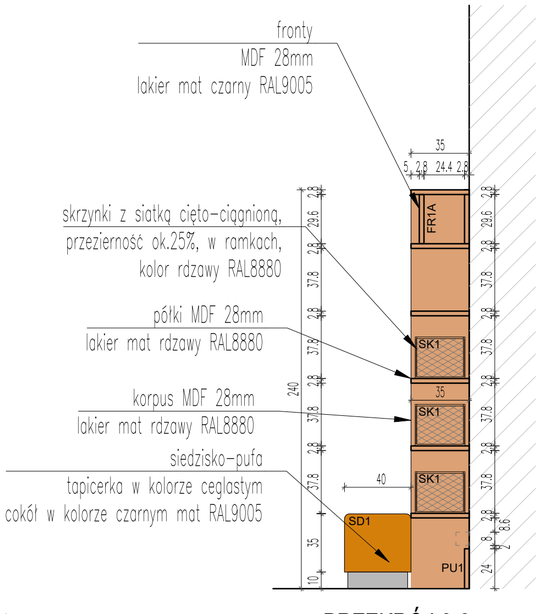

PRZEKRÓJ 2-2

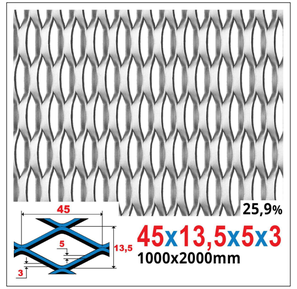

Siatka cięto-ciągniona;
montaż w poziomie;
oczka skierowane w dół;
próbki siatek do akceptacji
Zamawiającego

tytuł rys.	
STAND 1 rzut, widoki, przekroje	
skala 1:25, 1:10	nr. rysunku ST1