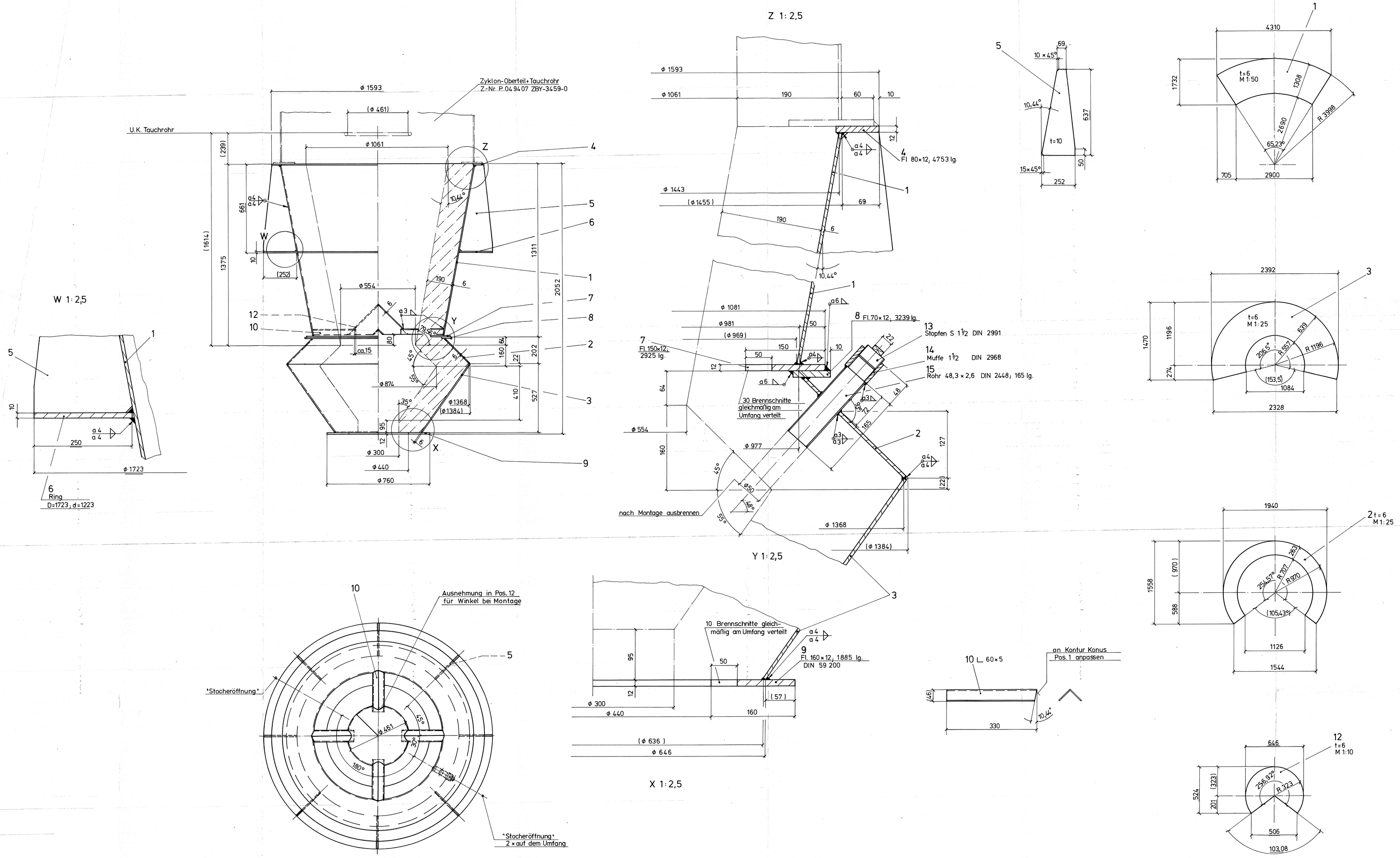

MBM INDUSTRIEANLAGEN GMBH & CO.	HAUPTTITEL	Zyklon-Bypass	
Bearb. 24.8.1984	UNTERTITEL	ZYKLON-UNTERTEIL	
Gepr.			
Norm.			
ZEICHNUNGS-NR.	P.04.9407.ZBY-3445-0a		Maßstab 1:10
a	Änderung	Tag	Name
Ersetzt für		Ersetzt durch	Index

ISO/128 Methode E

Tolerierung ISO 8015-5

Oberflächenbehandlung Surface treatment

Schweißnahtvorbereitung Chamfers

Allgemeintoleranzen für Formgebung ohne Angabe einer Toleranz nach DIN 7168-m

Werkstückkanten ohne Angabe nach Chamfers w/o dimension as per DIN 6784

Für unbearbeitete Maße gelten die Toleranzen der Grobmaßtoleranzen DIN 7168-m

Maße ohne Toleranzangabe gelten nach ISO 286 Toleranzen

Oberf.-Angabe nach Bem. kann eingesetzt per Raumnormalpolitik

Surface roughness indication per Raumnormalpolitik

Brennschneiden Flame cutting per DIN 2310 class II B

Funktionsmaße der Einzelteile in der Gesamtkonzeption muß gewährleistet sein.

Paßmaß/Dim. | Abmaß/Tol.

(C) MBM Industrieanlagen, Alle Rechte vorbehalten. Jede Weitergabe, Vervielfältigung oder Verwendung dieser Zeichnung, deren Inhalt sich, gleich ob Zyklonbau oder anderen Bereichen, verfügbar und verpflichtet zu Schadenersatz.